СИЕУ.453755.017 ГЧ

Рис.1

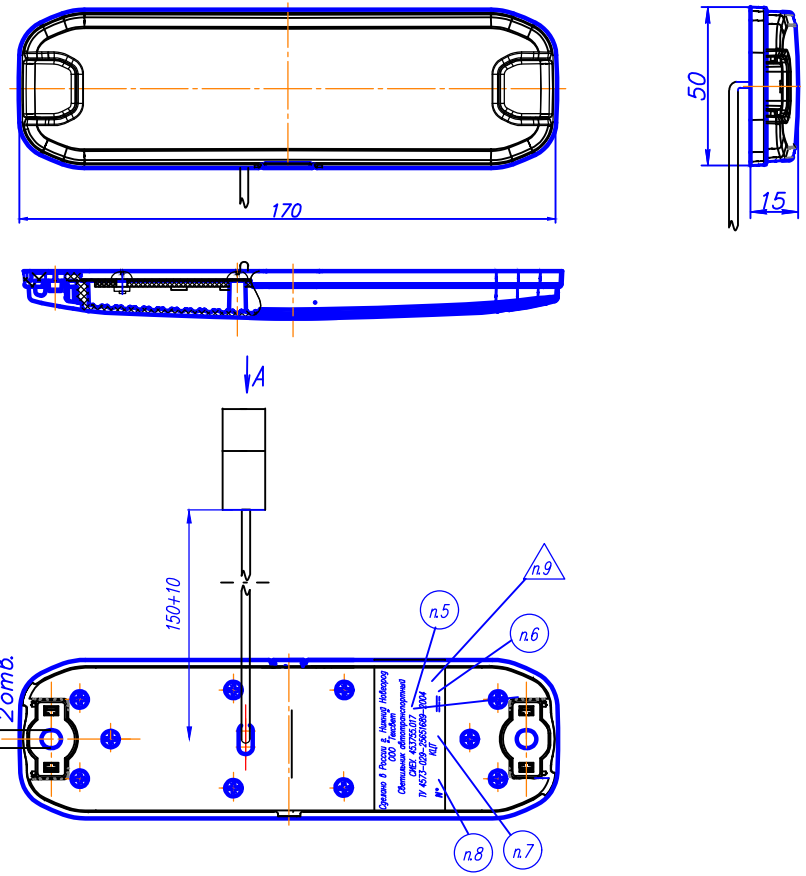

Рис.2 Остальное см. рис 1

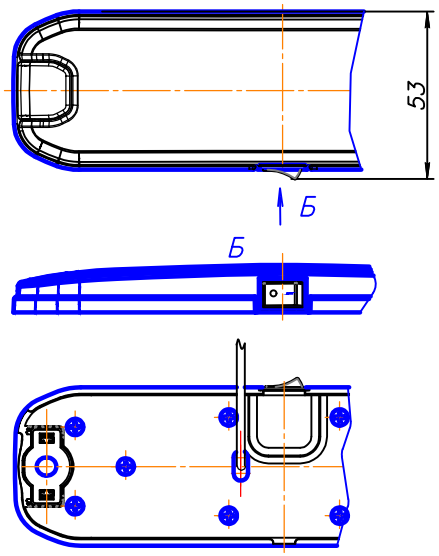

1. Рифление внутренней поверхности рассиивателя – по образцу. Материал рассеивателя – поликарбонат (PC) бесцветный.
2. Перечень исполнений светильников см. табл. 1 лист 2
3. При включении напряжения питания все светодиоды изделия должны светиться. <FF>
4. Ток, потребляемый светильником от источникак питания, должен соответствовать требованиям, указанным в таблицах А2.3 и А3 Приложения А ТУ 4573–029–25616989–2004. <FF>
5. Номер исполнения светильника (см. табл.1 лист 2)
6. Напряжение питания светильника (см. табл.1 лист 2)
7. Цветовая температура светодиодов.
8. Дата выпуска (месяц и две последние цифры года выпуска)
9. Клеймить краской штемпельной имп. # 191 черной.
10. Остальные ТТ по ТУ 4573–029–25616989–2004.

К3

А (2:1)

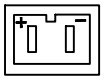

Колодка штыревая 502202
ОСТ 37.003.032–88

Посадочное место на автомобиле

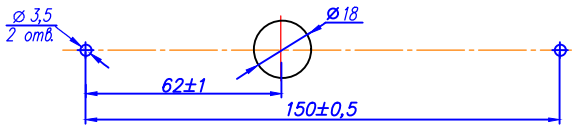

Для крепления светильника рекомендуется использовать саморез 4,2х16 прессшайба–сверло.

					СИЕУ.453755.017 ГЧ			
Изм.	Лист	N докум.	Подп.	Дата	Светильник авто–транспортный ТС–1 Габаритный чертеж	Лит	Масса	Масштаб 1:1
Разраб		Киреева						
Провер		Юдин				Лист 1	Листов 2	
Т.контр.								
Согласов		Карпов				ООО" "Техсвет"		
Н.контр		Киреева						
Утв.		Юдин						

Копировал Формат А2

Перв. примен. СИЕУ. 453755.026

Справ. №

Подп. и дата | Инв.N дубл. | Взам.инв.N | Подп. и дата | Инв.N подл.